SO 04 - KALOVÉ HOSPODÁŘSTVÍ - ŠACHTA VZT

ŘEZ C-C

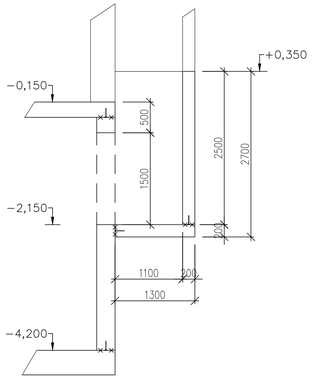

ŘEZ G-G

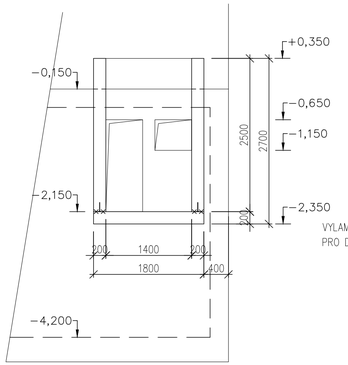

ZÁKLADOVÁ DESKA

SPODNÍ VÝZTUŽ

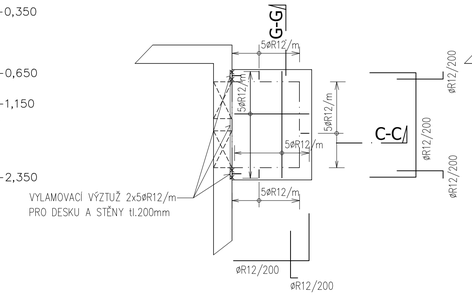

HORNÍ VÝZTUŽ

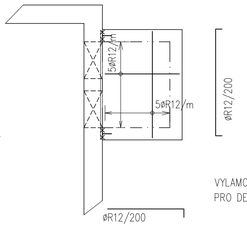

STĚNY - vodorovná výztuž

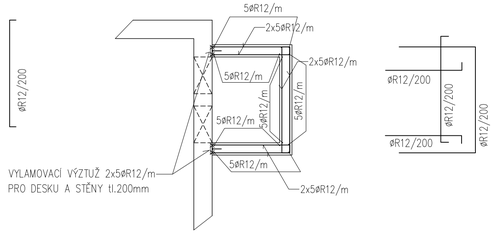

ZÁKLADOVÁ DESKA - tvar

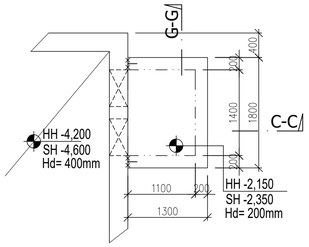

ŘEZ C-C

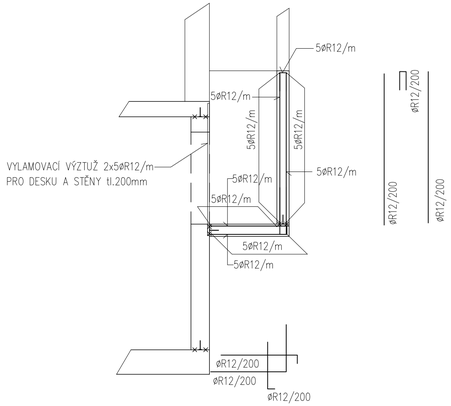

ŘEZ G-G

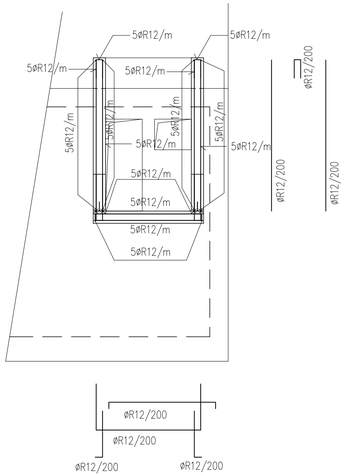

BETON : C30/37 - XA2, XC4 - Cl 0,2 - Dmax.22 - S3
OCEL: B500B
Krytí výztuže: 40mm
Množství výztuže: 150kg/m3

UVADENE DELKY JSOU VZTAZENY K VNEJSIMU LICI PRUTU.
POLOMERY OBLOUKU JSOU POLOMERY OHYBACICH TRNU,
NEZNACENE POLOMERY JSOU 1/2 Dr,min (TAB. 20).
NEZNACENE UHLY JSOU 45°, 90° resp 180°.
CELKOVE DELKY VLOZEK JSOU STRIZNE DELKY.
ROVNE VLOZKY JSOU VE VYKAZU OZNACENE '*'.

Rev. C			
Rev. B			
Rev. A			
Index:	Datum:	Změny:	Vypracoval:

k.ú. Vinoř [782378] Souřadnicový systém JTSK, výškový systém Bpv

d plus
PROJEKTOVÁ A INŽENÝRSKÁ a.s.
Sokolovská 16/45A, 186 00 Praha 8 - Karlín
tel. +420 221 873 111, fax. +420 221 873 247
www.d-plus.cz
d-plus@d-plus.cz

Hlavní inženýr projektu: Ing. Viktor MÍCHAL	Zodp. projektant: Ing. Karel JANOCH	Vypracoval: Dana KOUNOVSKÁ	
MÚ (OÚ): Městská část Praha - Vinoř	Kraj: Hlavní město Praha	Datum:	02/2025
Investor: Hlavní město Praha, zastoupené PVS a.s.		Stupeň:	DPS
Zakázka: Stavba č. 3145 TV Vinoř, etapa 0012 - ČOV Vinoř D. DOKUMENTACE OBJEKTŮ A TECHNICKÝCH A TECHNOLOGICKÝCH ZAŘÍZENÍ D.1 Dokumentace stavebního nebo inženýrského objektu D.1.2 Stavebně konstrukční řešení		Číslo zakázky:	4047/2018
		Měřítko:	1:50
		Počet formátů A4:	8 / Č. kopie:
Obsah: SO 04 KALOVÉ HOSPODÁŘSTVÍ ŠACHTA VZT - VÝZTUŽ		Číslo přílohy: D.1.2.4.26	Revize: